COELME
COSTRUZIONI ELETTROMECCANICHE - SPA

egic

CD Commandes motorisées

HV Switching

Groupe Southern States

La polyvalence de la commande motorisée CD permet de multiples options d'utilisation et d'adaptation à des besoins spécifiques.

We know how

Notre gamme de commandes motorisées est conçue pour assurer les plus hautes performances et la plus grande fiabilité grâce à nos 70 ans d'expérience.
Plus de 100.000 sectionneurs et interrupteurs installés et manœuvrés par nos commandes dans plus de 100 pays à travers le monde, sont la garantie de votre choix.

Polyvalence et sécurité

Le fonctionnement électrique du sectionneur par le biais de la commande CD peut se faire à distance ou à partir de boutons-poussoir localement. Un sélecteur local/ à distance, empêche toute interférence entre les deux modes de contrôle. Les tensions admissibles peuvent varier de 85% à 110% par rapport à la tension nominale.

Le fonctionnement manuel du sectionneur est possible au moyen d'une poignée. L'insertion de la poignée n'est possible que si la libération des verrouillages électromagnétiques est autorisée, et que le bouton-poussoir est alimenté et actionné. De plus, cette action coupe automatiquement le circuit d'alimentation du moteur, afin d'éviter tout fonctionnement électrique accidentel.

Cette poignée permet également le cadenassage de la commande, en empêchant ainsi tout actionnement (voir photo).

Selon le modèle (voir tableau), l'actionnement du sectionneur de terre intégré peut être effectué manuellement par un levier ou une poignée, ou bien électriquement.

Un verrouillage mécanique garantit que les mouvements des arbres sont possibles uniquement en présence de conditions de sécurité.

Fiabilité et maintenance

- La conception est mécaniquement non réversible, afin d'éviter tout mouvement indésirable du sectionneur , sous l'effet du vent, d'efforts électrodynamiques ou d'autres efforts extérieurs.
- Le boîtier en alliage d'aluminium évite toute corrosion et garantit un haut degré de protection. (IP 44, ou supérieur sur demande).
- Une résistance anti-condensation empêche la formation de condensation d'humidité dans l'armoire.
- Les composants externes sont en alliage d'aluminium ou en acier galvanisé à chaud ou en acier inoxydable.

Pour assurer une fiabilité optimale sur site, la commande CD a été soumise aux conditions de test les plus sévères:
- températures extrêmement basses jusqu'à - 50°C
- conditions humides intenses
- endurance mécanique étendue (dépassant les exigences de la norme CEI)

Grâce à sa boîte à engrenages graissée à vie, aucune maintenance n'est requise sur la commande CD.

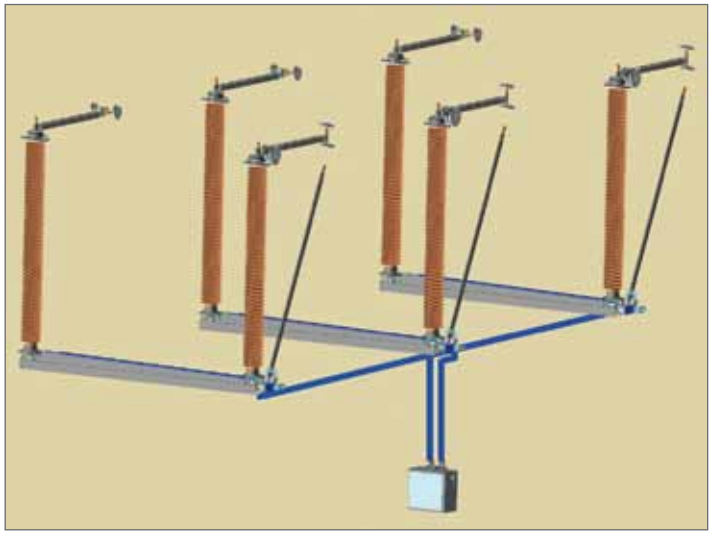

Fig. 1

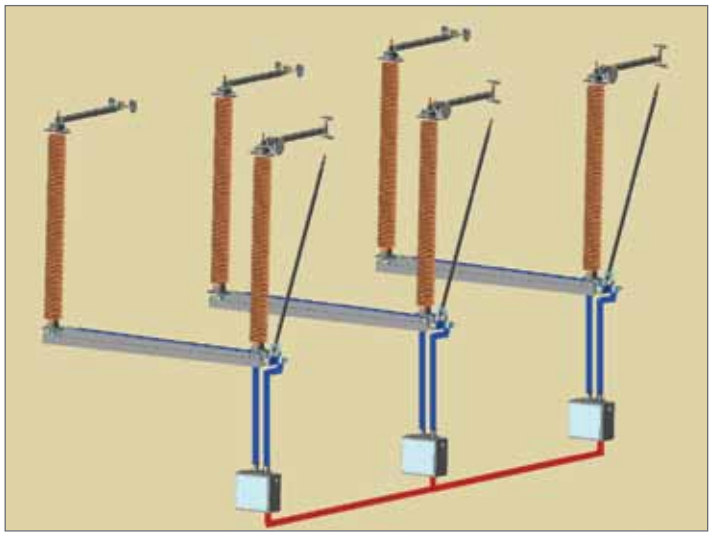

Fig. 2

Conception et construction

Selon le modèle (voir tableau), la commande CD comprend 1 ou 2 moteurs (courant alternatif triphasé ou courant continu) et une boîte à engrenages simple ou double à 2 étages fournissant un couple élevé supérieur à celui requis par le sectionneur. Cela garantit un facteur de sécurité élevé pour assurer un bon fonctionnement, quelles que soient les conditions du site.

La commande peut manœuvrer les trois pôles du sectionneur par le biais des arbres de commande et des bielles (Fig. 1) ou avec une commande par pôle : une unité principale et deux unités auxiliaires (Fig. 2).

La signalisation de position des sectionneurs à commande électrique est assurée par des contacts auxiliaires, actionnés par des cames réglables, et pouvant être de type normalement ouvert (NO), normalement fermé (NC), à fermeture anticipée (EM) ou ouverture retardée (LB).
Ces contacts permettent également un verrouillage électrique avec d'autres appareils de la sous-station.

Les fins de course du moteur sont également réglables de la même manière.

Ces possibilités de réglage garantissent que la signalisation de position reflète exactement la position des contacts principaux, quelles que soient les conditions.

Pour améliorer la simplicité de réglage, cette série de commandes CD comporte un système de blocage en position ouverte et une connexion avec le tube vertical.

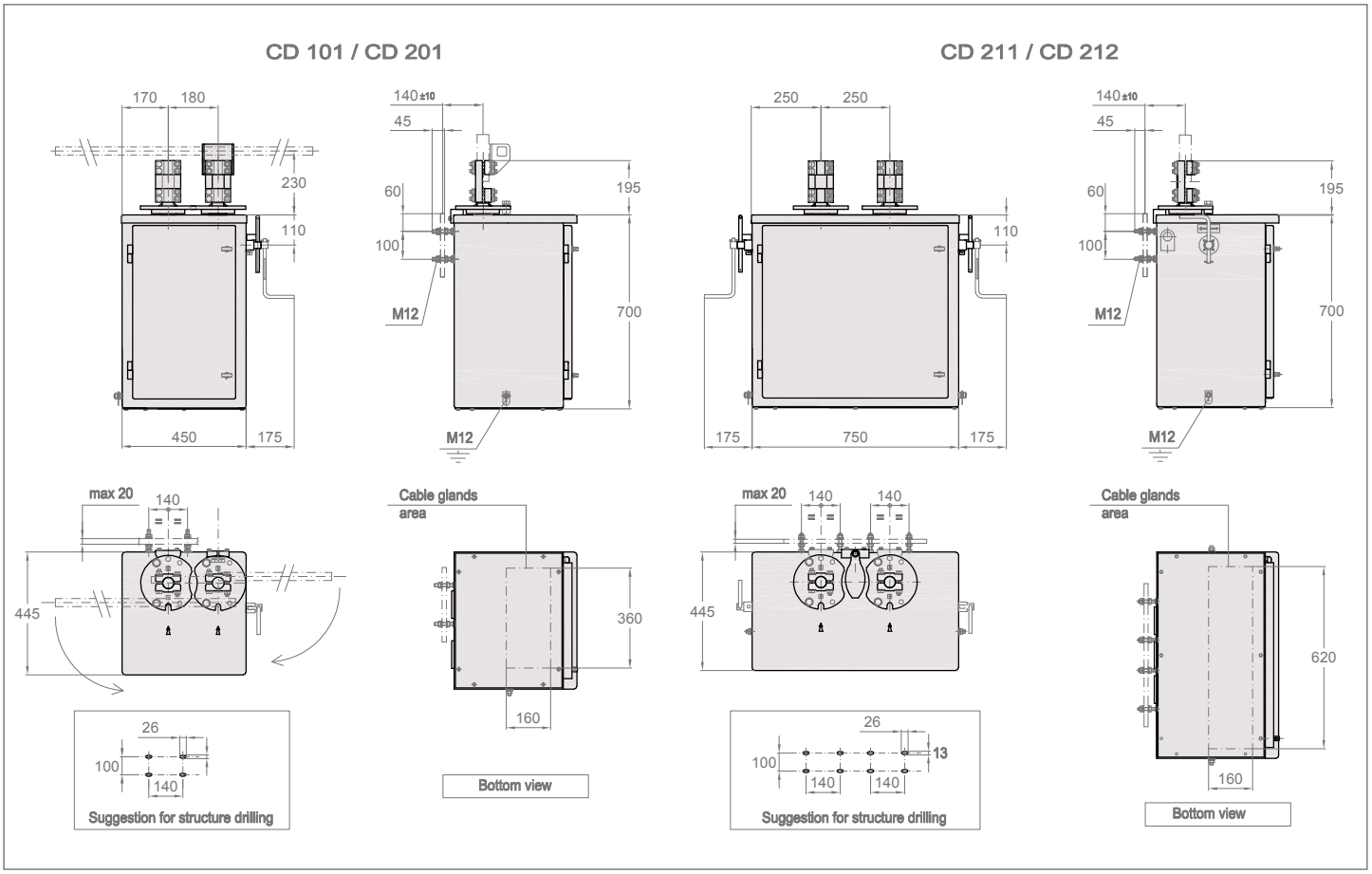

Données techniques

	CD101	CD201	CD211	CD212
Couple nominal	800 Nm			
Sectionneur	Motorisé	Motorisé	Motorisé	Motorisé
Sectionneur avec un sectionneur de terre associé	NA	Manuel (levier)	Manuel (poignée)	Motorisé
Poids	50 kg	60 kg	95 kg	100 kg
Angle de manoeuvre	90-180°			
Temps de manoeuvre (moteur)	<20s			
Moteur				
- puissance nominale	≤600W			
- tensions nominales (+10%-15%)	110 - 220 V_{dc} 230/240 V_{ac} 3 ~			
- fréquence	50-60 Hz			
Résistance anti-condensation				
- puissance nominale	30 W			
- tension nominale	110 - 240 V			
Contacts de signalisation				
- courant nominal	10 A			
- pouvoir de coupure (selon CEI 62271-1)	10 A (250 V_{ac}) 2 A (220 V_{dc})			
- nombre de contacts standard:				
Sectionneur	6 NO + 6 NC			
Sectionneure de terre	4 NO + 4 NC			

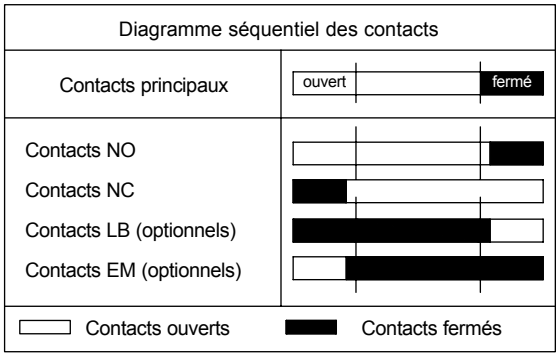

Légende de schéma électrique type

M	Moteur
IAM	Disjoncteur magnétothermique
CA	Contacteur d'ouverture
CC	Contacteur de fermeture
Fa	Contact fin de course "O"
Fc	Contact fin de course 'F"
PA	Bouton poussoir "O"
PC	Bouton poussoir "F"
MLD	Sélecteur: local /distance
BM	Verrouillage manuel du moteur
RA	Résistance anticondensation
ESS	Interverrouillage électromagnétique
PSS	Bouton poussoir de déverrouillage de l'électro ESS
A-B	Contacts de signalisation (sectionneur)
C-D	Contacts de signalisation (MALT si applicable)

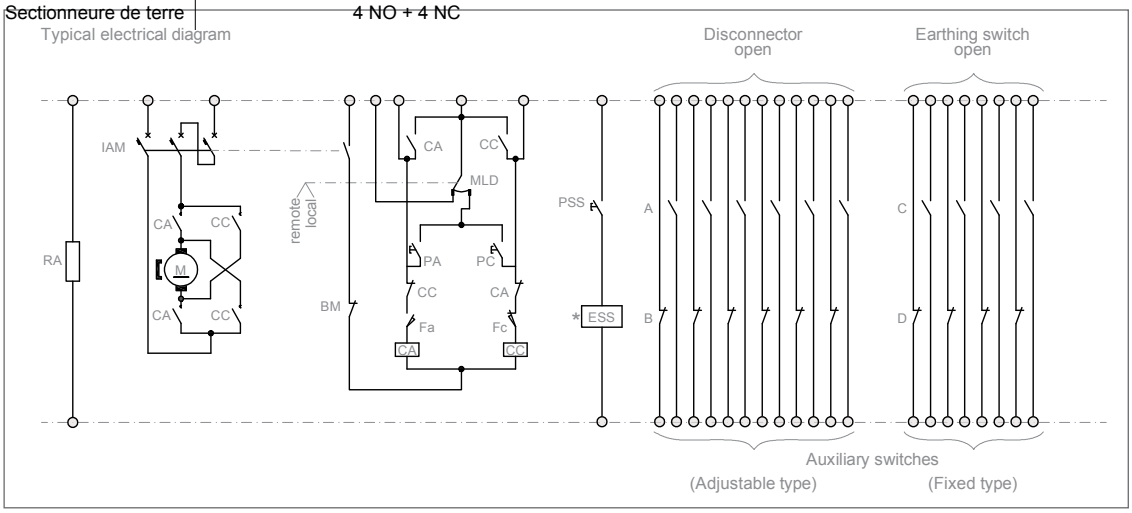

* La manoeuvre manuelle du sectionneur n'est possible que si ESS est alimenté.

Caractéristiques en option

Sur demande, la commande peut être équipée avec différents accessoires:

- verrouillage électrique du sectionneur de terre
- lampes de signalisation
- résistance avec commande thermostatique
- protection des résistances par mini-disjoncteur
- contacts auxiliaires supplémentaires
- support pour serrures à clé
- serrure à clé pour porte de l'armoire
- …

CD-fr-C/E - 03/2022 - En raison de l'évolution des produits et des normes, les caractéristiques indiquées peuvent changer..

COELME
Via G. Galilei, 1/2 - 30036 Santa Maria di Sala (VE) - Italia
Tel.: +39 041 486022 - Fax: +39 041 486909
E-Mail: contact@coelme-egic.com, www.coelme-egic.com

EGIC
60b, rue L. et R. Desgrand - 69625 Villeurbanne CEDEX - France
Tel.: +33 4 72 66 20 70 - Fax: +33 4 72 39 08 65
E-Mail: contact@coelme-egic.com, www.coelme-egic.com