COELME
COSTRUZIONI ELETTROMECCANICHE - SPA

egic

SLOC/D 17,5-72,5 kV Seccionador accionado por pértiga

HV Switching

Grupo Southern States

HV Switching

We know how

Nuestra gama de seccionadores accionados por pértiga está diseñada para garantizar las mejores prestaciones y la máxima fiabilidad, que son el resultado de más de 70 años de experiencia. Más de 100.000 seccionadores instalados en más de 100 países en todo el mundo garantizan las mejores compras posibles.

El seccionador accionado por pértiga SLOC/D

El SLOC/D consiste en una base de apoyo en la que se montan dos aisladores de apoyo. Los aisladores llevan, en la parte superior, el circuito principal, que consiste en un brazo giratorio y un contacto fijo, y cuenta con dos terminales planos.

Todo el circuito principal es de cobre; cuando sea necesario (dependiendo de la corriente asignada), las zonas de contacto están plateadas.

El brazo está provisto de un anillo robusto de acero inoxidable para su accionamiento mediante una pértiga aislante (no incluida en el suministro).

La base es de acero galvanizado en caliente.

Los aisladores cumplen con las Normas IEC o ANSI; alturas y líneas de fuga especiales también están disponibles bajo pedido.

Bajo pedido, el seccionador se puede equipar con ganchos que permiten el uso de adeguadas herramientas para abrir/cerrar el circuito en carga; también se pueden suministrar accesorios de montaje y soporte trasero para su instalación en barras transversales.

Como todos los modelos de nuestra gama, el seccionador SLOC/D está en conformidad con las ediciones más recientes de las Normas Internacionales (IEC, ANSI) y se puede también adaptar a especificaciones particulares del cliente.

Nuestros ciclos de desarrollo y de fabricación están controlados por procedimientos certificados, en conformidad con las normas ISO 9001, que garantizan la repetición de los prestaciones desde los ensayos de tipo hasta la producción en serie.

El empleo de materiales inoxidables o adecuadamente protegidos, articulaciones autolubricantes o engrasadas de por vida y contactos autolimpiantes garantiza una fiabilidad excepcional durante muchos años de servicio, sin necesidad de mantenimiento extraordinario incluso en las condiciones ambientales más severas.

Características y dimensiones

Los valores de la tabla se refieren a las Nomas IEC, a menos que se haga referencia explícita a las normas ANSI; para las características ANSI que faltan, véase C37.32.

Tensión asignada		U_r (kV)	17,5	24	36
Tensión soportada asignada a frecuencia industrial	FT	U_d (kV)	38	50	70
	EDS	U_d (kV)	45	60	80
Tensión soportada asignada a impulsos tipo rayo	FT	U_p (kV_p)	95 (IEC) 110 (ANSI)	125 (IEC) 150 (ANSI)	170
	EDS	U_p (kV_p)	110	145	195

FT: Fase a Tierra
EDS: En la Distancia de Seccionamiento

Rated continuous current	I_r (A)	up to 2000 IEC / ANSI (depending on rated voltage)
Rated short-time withstand current	I_k (kA)	up to 40 / 3 s (depending on rated current)
Rated peak withstand current	I_p (kA_p)	up to 100 (depending on rated current)

Dimensiones (mm)			
A	410	460	610
B	255	305	445
C	425	475	625
D	135	135	135
E	4 ø14	4 ø14	4 ø14

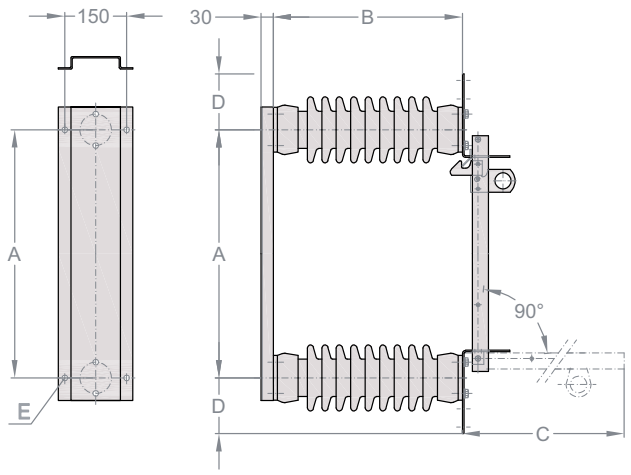

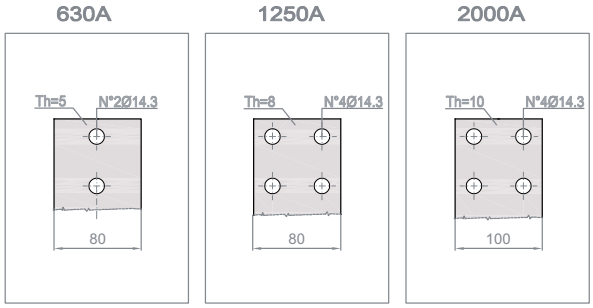

SLOC/D-es-C/E - 12/2018 - Es posible que, debido a la constante evolución de los productos y de los estándares, las características y las dimensiones ilustradas se modifiquen.

COELME
Via G. Galilei, 1/2 - 30036 Santa Maria di Sala (VE) - Italia
Tel.: +39 041 486022 - Fax: +39 041 486909
E-Mail: contact@coelme-egic.com, www.coelme-egic.com

EGIC
60b, rue L. et R. Desgrand - 69625 Villeurbanne CEDEX - France
Tel.: +33 4 72 66 20 70 - Fax: +33 4 72 39 08 65
E-Mail: contact@coelme-egic.com, www.coelme-egic.com