COELME
COSTRUZIONI ELETTROMECCANICHE - SPA

egic

CBD 36-52 kV Zwei-Säulen-Drehtrennschalter

HV Switching

Southern States Gruppe

HV Switching

We know how

Aufgrund unserer 70-jährigen Erfahrung können wir unsere Drehtrennschalter so konstruieren, dass sie Höchstleistungen erbringen und dabei eine hohe Zuverlässigkeit.
in mehr als 100 Ländern weltweit garantieren, wobei mehr als 100.000 Trennschalter in Betrieb sind und damit die Qualität unserer Produkte entsprechend auszeichnen.

Der CBD 36-52 kV Zwei-Säulen-Drehtrennschalter

Der CBD 36-52 kV Zwei-Säulen-Drehtrennschalter besteht aus zwei hartgezogenen Aluminiumarmen, die an der Spitze von zwei rotierenden Isolatoren angebracht sind.
Sowohl die Drehkontakte als auch der Hauptkontakt sind aus versilbertem Kupfer. (Die Anzahl der Kontaktfinger, welche Federn aus rostfreiem Stahl enthalten, sowie die Dicke der Versilberung hängen vom Nennstrom ab.) Die zylindrischen Kontakte sind ebenfalls aus Kupfer gefertigt.
Die Unterkonstruktion, die mit zwei rotierenden Stützen versehen ist, ist aus feuerverzinktem Stahl. Die Lagerelemente sind entsprechend geschützt, um einen wartungsfreien Betrieb für die gesamte Nutzungsdauer des Schalters zu gewährleisten.

Die Stützisolatoren erfüllen IEC- oder ANSI-Normen, sind auf Anfrage jedoch auch in anderen Höhen und Kriechstrecken erhältlich.
Die vertikalen Antriebswellen und Verbindungen bestehen aus feuerverzinktem Stahl.
Die integrierten Erdungsschalter können entweder auf einer oder auf beiden Seiten angebracht werden.

Die drei Pole sind normalerweise gleichzeitig in Betrieb, wobei sie von einem einzelnen – entweder elektrischen oder manuellen – Antrieb betätigt werden.

Auf Anfrage kann die Anlage auch mit speziellen Elementen versehen werden, um geringere Stromstärken schalten zu können. Außerdem stehen bei Bedarf passende Schutzschirme zur Verfügung, um einen Betrieb auch bei hoher Vereisungswahrscheinlichkeit (bis zu 20 mm) zu ermöglichen.

Wie all unsere Modelle entspricht auch der CBD 36-52 kV aktuellen internationalen Normen (IEC, ANSI), kann jedoch auch nach den speziellen Vorgaben unserer Kunden gefertigt werden.

Leistungsangaben und Abmessungen

Die in der Tabelle angeführten Werte beziehen sich auf IEC-Normen, insofern nicht ausdrücklich auf ANSI hingewiesen wird. Für die fehlenden ANSI-Werte verweisen wir auf C37.32.

Nennspannung		U_r (kV)	36	52
Nenn-Stehwechsels-pannung	GE	U_d (kV)	70	95
	ÜDT	U_d (kV)	80	110
Nenn-Stehblitzstoßs-pannung	GE	U_p (kV_p)	170	250
	ÜDT	U_p (kV_p)	195	290

GE: gegen Erde
ÜDT: über die Trennstrecke

auernennstrom	I_r (A)	bis zu 6300 (abhängig von der Nennspannung)
Nenn-Kurzzeitstrom	I_k (kA)	bis zu 40 / 3s (abhängig von der Nennstrom)
Nenn-Stoßstrom	I_p (kA_p)	bis zu 103 (abhängig von der Nennstrom)

Abmessungen (mm)	A	500	700
	B	445	560
	C	570	685
	D	~300	~400
	G	300	500
	J	2 ø22	2 ø22

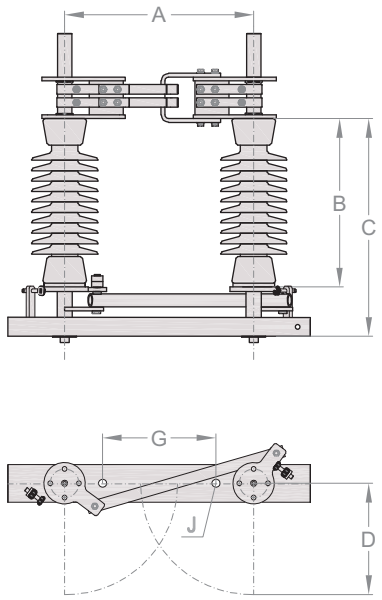

1250-3150A

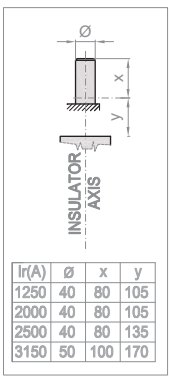

Ir(A)	Ø	x	y
1250	40	80	105
2000	40	80	105
2500	40	80	135
3150	50	100	170

4000A - 6300A

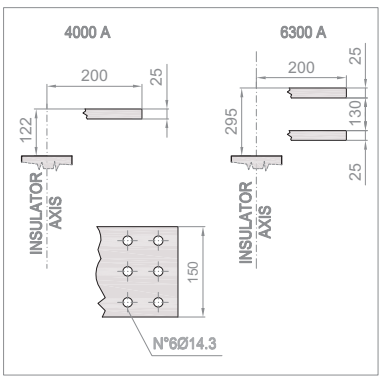

CBD_MT-de-C/E - 05/2020 - Aufgrund der Produkt- und Normenentwicklung sind die Eigenschaften und Abmessungen wahrscheinlich zu ändern.

COELME
Via G. Galilei, 1/2 - 30036 Santa Maria di Sala (VE) - Italia
Tel.: +39 041 486022 - Fax: +39 041 486909
E-Mail: contact@coelme-egic.com, www.coelme-egic.com

EGIC
60b, rue L. et R. Desgrand - 69625 Villeurbanne CEDEX - France
Tel.: +33 4 72 66 20 70 - Fax: +33 4 72 39 08 65
E-Mail: contact@coelme-egic.com, www.coelme-egic.com